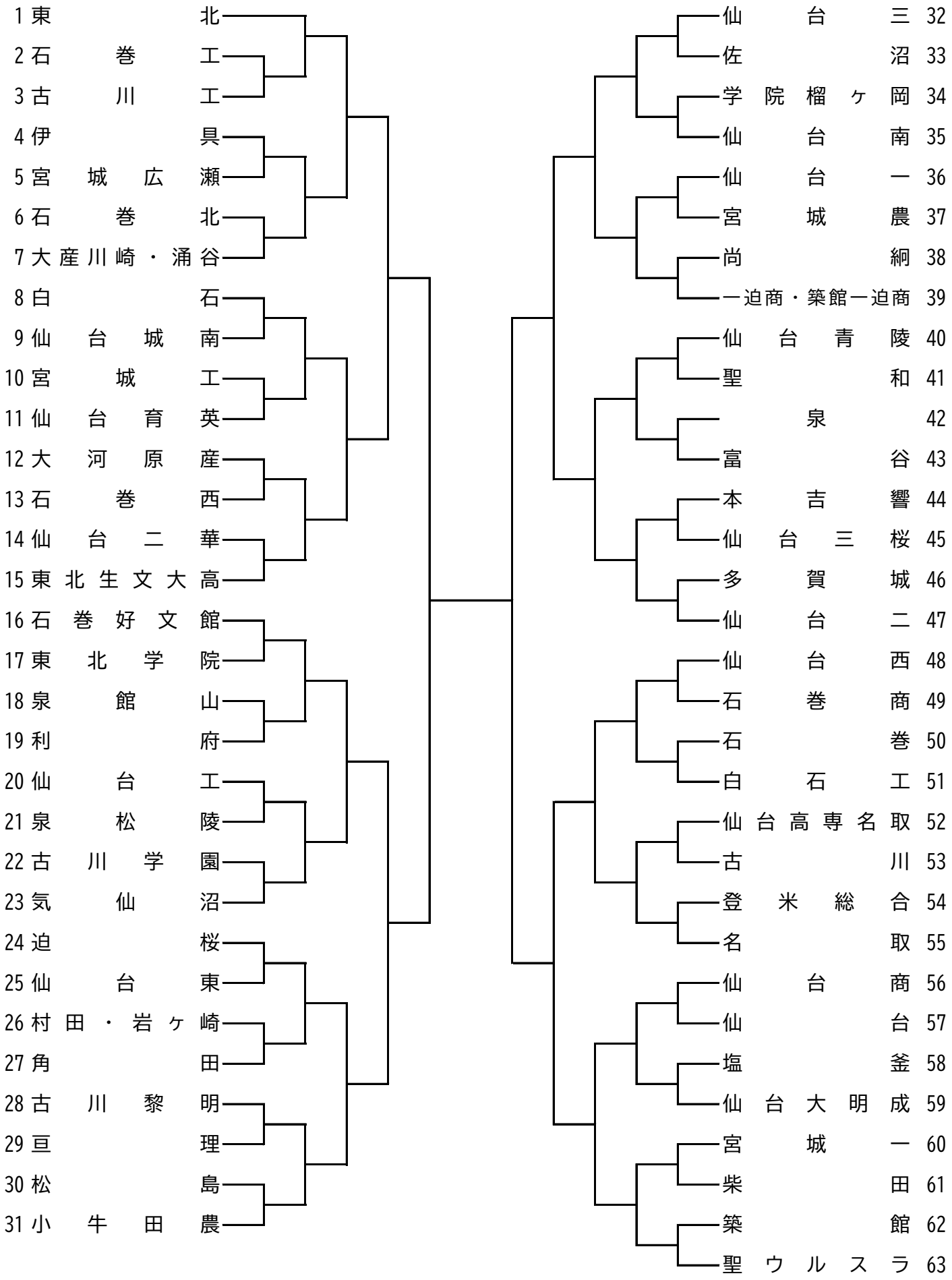第74回宮城県高等学校総合体育大会ソフトテニス競技　男子団体